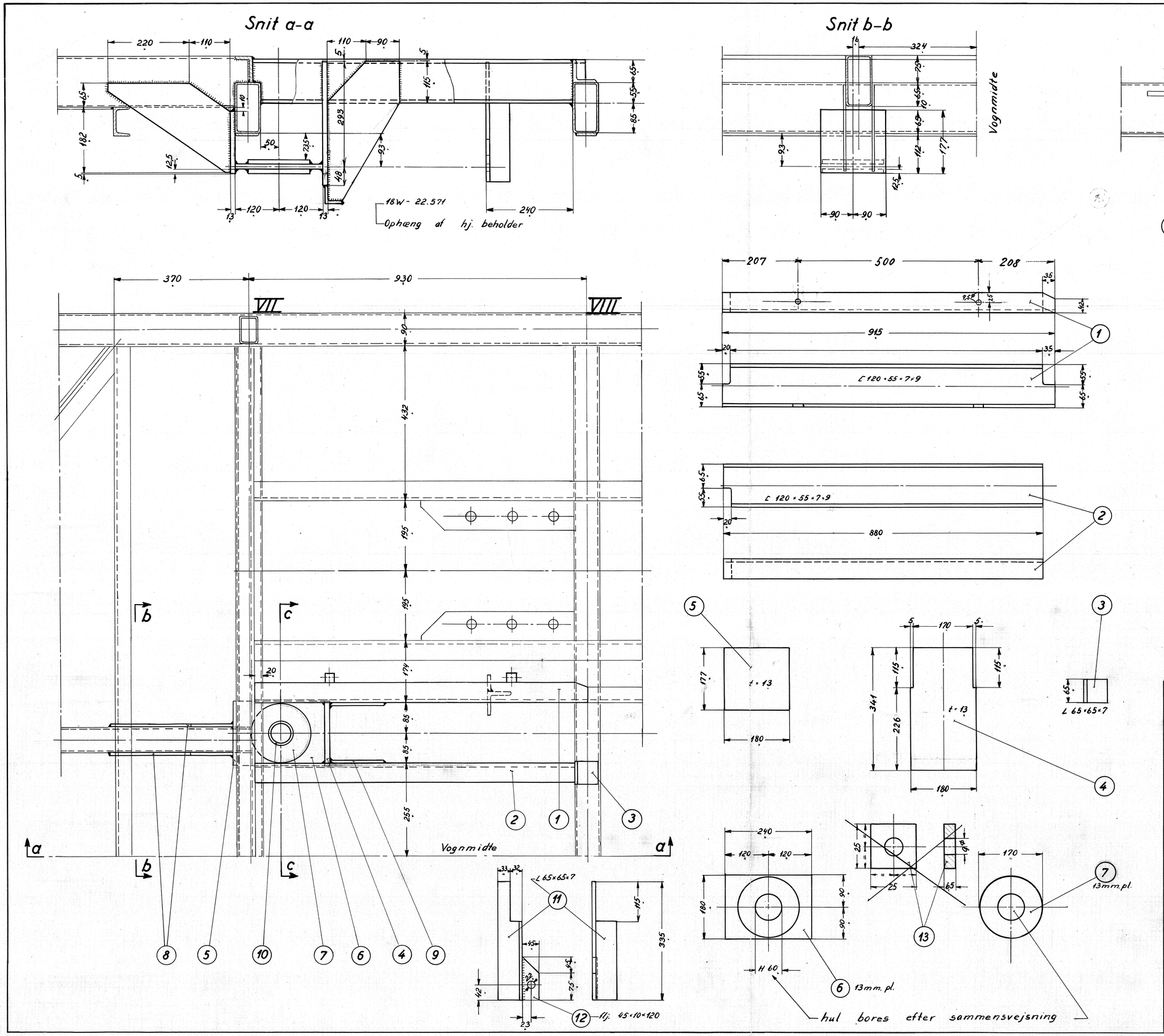

Angående placering se 18W- 22.050

Stk.	Betegnelse	Pos.	Materiale kvalitet	Model nr. eller materiale størrelse	rå	færdig Vægt/stk.
~~2~~	~~lopper 6,5×25×25.~~	~~13~~	~~st. 37~~	~~flj. 6,5×25×60~~		
1	flj. 45×10	12	st. 37	130		
1	65 × 65×7 vinkelj.	11	st. 37	345		
1	bøsning A 50/60×39 n. bl. 254	10	se stkl:	6995/11		
2	afstivning 8mm. pl.	9	st. 37	8×200×450		
2	afstivning 8mm. pl.	8	—"—	8×300×350		
2	ring 13mm. pl.	7	—"—	360×180×13		
1	plade til leje 13mm.	6	—"—	250×190×13		
1	—"— —"— —"— —"—	5	—"—	190×190×13		
1	plade til leje 13mm.	4	—"—	320×190×13		
1	65×65×7 vinkelj.	3	—"—	70		
1	120×55×7×9 U-jern	2	—"—	900		
1	120×55×7×9 U-jern	1	st. 37	930		

Tegn. E.U. 11/12-50	Rev.	Afd.	Målestok: 1:5
Kalk. R.S. 9/3-51	Norm.	Dato	

Dato	Rettelse	Indeks
9-5-51	pos. 13. påført	a
29/6-51	Pos. 4 og 9 ændret p.g.a. oph. for hj. luftbeh. FH.	
19/6-51	pos. 13. udgår istedet 9,5 ø hüller	b

FRICHS

Anvendelse: Diesel-el. motorvogn 500/550 hkMo

Stykliste nr.: 6983

Tegningens benævnelse: Fast punkt til bremsearm for maskinbogie

Tegningens nummer: 18W-22.055

Indeks: a b